2/2 Wegeventil C3 X,Y,Z - gesteuert

PN320 DN25 – 150

Merkmale

- Hydraulisch gesteuertes Wege-Sitzventil zum Steuern von flüssigen Medien.
- Aktiv steuerbares 2/2 Wegeventil mit 3-stufiger Steuerlogik, bietet sicheres Öffnen u. Schliessen
- Die Ventilbetätigung erfolgt durch ein 3/2 Wege Pilotventil
- Funktionsvarianten über die Verschaltung der Z-Leitung möglich
- Ventilkolben und –Sitz werden gepaart und schliessen hydraulisch „leckagefrei“.
- Ventilkolben über Dichtungen im Gehäuse abgedichtet, dadurch ohne innere Leckagen
- Der Ventilquerschnitt ist über die Hubbegrenzung einstellbar und mechanisch absperrbar
- Ventilbefestigung Plattenaufbau mit Hauhinco Anschlussbild
- Optisch und durch einen optionalen Näherungsschalter kann die Ventilstellung überwacht werden
- Optional kann eine Abschliessvorrichtung für die Hubbegrenzung gewählt werden

Funktion 2/2-Wegeventil

Der im Ventilgehäuse (1) geführte Ventilkolben (2) wird durch die, von dem Steuerdruck (X) auf der Schliessfläche (5) erzeugten hydraulischen Kraft, in den Ventilsitz (3) gepresst, vorausgesetzt die Öffnerfläche (6) ist durch das Pilotventil (4) druckentlastet. Damit werden die Leitungen (A, B) voneinander getrennt. Durch Umschalten des Pilotventils (4) wird auch die Öffnerfläche (6) des Ventilkolben (2) druckbelastet und hebt vom Ventilsitz (3) ab, der Ventilkolben (2) fährt in die geöffnete Position bis zur mechanischen Endlage an die Hubbegrenzung (7). Dadurch werden die Leitungen (A, B) miteinander verbunden. Der Steuerkanal (Z) ist der Schliessfläche und der Steuerkanal (X) der Öffnerfläche zugeordnet. Das Ventil kann aktiv, mittels Steuerdruck (X, Y, Z) geöffnet und geschlossen werden, unabhängig vom Druck an den Arbeitsleitungen (A, B). Die Flächenverhältnisse „Öffnerfläche/Schliessfläche“ und „Schliessfläche/Leitungsfläche (A, B)“, gewährleistet ein sicheres Öffnen und Schliessen des Ventils. Je nach Ausführung des Pilotventils (4) kann die Ventilgrundstellung unbestätigt geschlossen (NC) oder unbestätigt geöffnet (NO) vorgegeben werden. Die Ventilkolbenstellung (2) kann durch den Näherungsschalter (8) überwacht werden.

Beispiel 2/2-Wegeventil C3 - X, Y, Z - gesteuert:

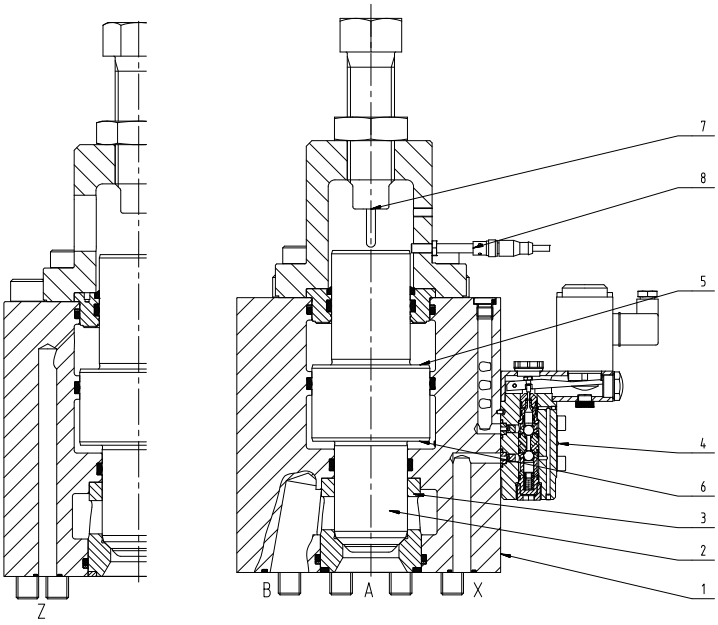

Steuerflächen, hydr. Kräfte
A-Kanal: Fläche-A1, Ventil passiv öffnen
B-Kanal: Fläche-A2, Ventil passiv öffnen
Steuerfläche (6): A3, Ventil aktiv öffnen
Steuerfläche (5): A4, Ventil aktiv schliessen

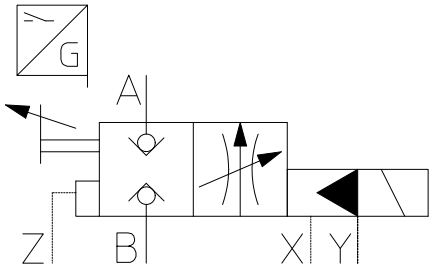

Hauhinco Maschinenfabrik G. Hausherr, Jochums GmbH & Co. KG
Beisenbruchstraße 10 | 45549 Sprockhövel | Deutschland
Tel.: +49 2324/705-0 | Fax: +49 2324/705-222 | info@hauhinco.de | www.hauhinco.de

Technische Änderungen vorbehalten.
Alle Angaben und Abbildungen gelten als unverbindlich.

2/2 Wegeventil C3, DN25 – 150 | PN320 – X,Y,Z

Technische Daten

gemessen mit HFA-Medium 97/3%, bei 20°C

allgemein

Masse	siehe Ventildaten
Einbaulage	beliebig
Umgebungstemperatur	-10 bis 50°C (Hydraulikmedien Vorgaben beachten)
Werkstoff der Ventilteile	Edelstahl, Bronze
Dichtungswerkstoff	NBR, PTFE, PUR

hydraulisch

hydr. Druck Anschluss **A, B**	≤ 320bar, höhere Druckstufen auf Anfrage
hydr. Druck Anschluss **X**	≥ 50bar ≥ hydr. Druck am Anschluss A, B ≤ 320bar
hydr. Druck Anschluss **Y**	≤ 10bar
Durchflussrichtung	beliebig, bevorzugte Durchflussrichtung B→A
Druckflüssigkeit	**Wasser, HFA**
- Medium - Qualität	siehe Hauhinco Medien-Anforderung, -Wasser, -HFA
- Medium - Temperaturbereich	5 – 40°C
- min Filterfeinheit Anschluss A, B	Filterfeinheit 100µm
- min Filterfeinheit Anschluss X	Filterfeinheit 25µm
Druckflüssigkeit	**Mineralöl HLP nach DIN51624-2**
- Medium - Qualität	Reinheitsklasse -/19/16 nach ISO 4406
- Medium - Temperaturbereich	5 – 50°C
- Viskosität	0,6 bis 100 mm²/s

Einsatz von anderen Druckflüssigkeiten auf Anfrage

elektrisch

Magnet

Spannung	24 VDC
Leistungsaufnahme	siehe Ventildaten
Einschaltdauer	100% ED
Schutzart nach EN60529	IP65

Induktiver Näherungsschalter

Ausgang	Schliesser, PNP
Spannung	10 – 30 VDC
Strom	0,150 A
Schaltabstand	2 mm
Elektrischer Anschluss	Dreidraht, Steckverbindung M12x1

Hauhinco Maschinenfabrik G. Hausherr, Jochums GmbH & Co. KG
Beisenbruchstraße 10 | 45549 Sprockhövel | Deutschland
Tel.: +49 2324/705-0 | Fax: +49 2324/705-222 | info@hauhinco.de | www.hauhinco.de

Technische Änderungen vorbehalten.
Alle Angaben und Abbildungen gelten als unverbindlich.

2/2 Wegeventil C3, DN25 – 150 | PN320 – X,Y,Z

Ventilkennlinien

$\Delta p - q_V$ Kennlinien DN 25

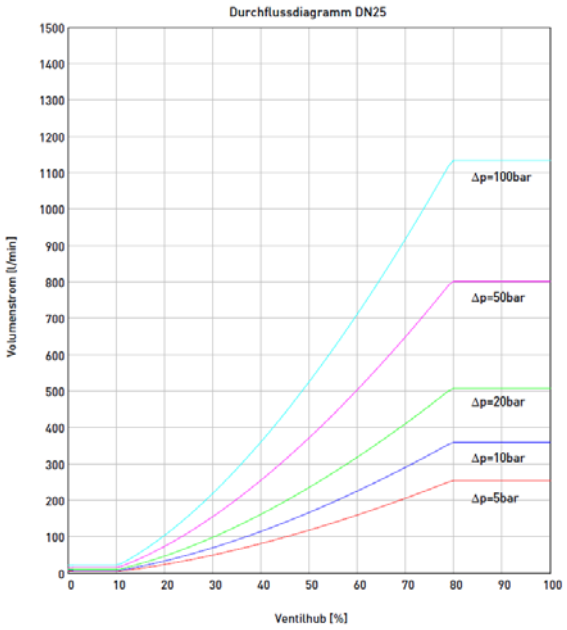

$\Delta p - q_V$ Kennlinien DN 32

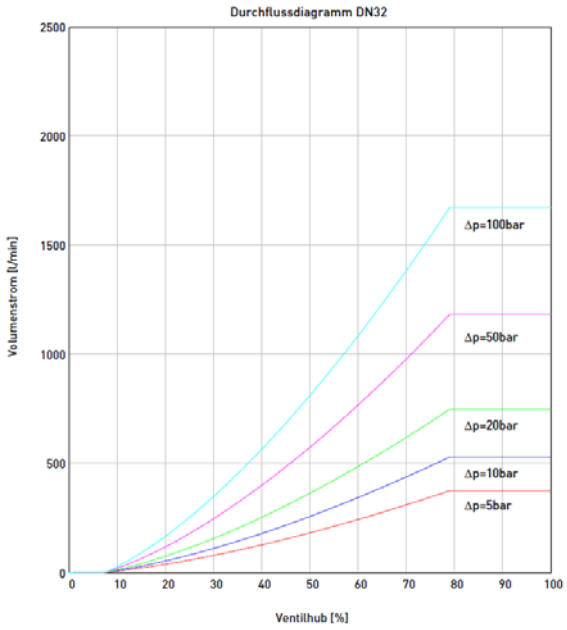

$\Delta p - q_V$ Kennlinien DN 40

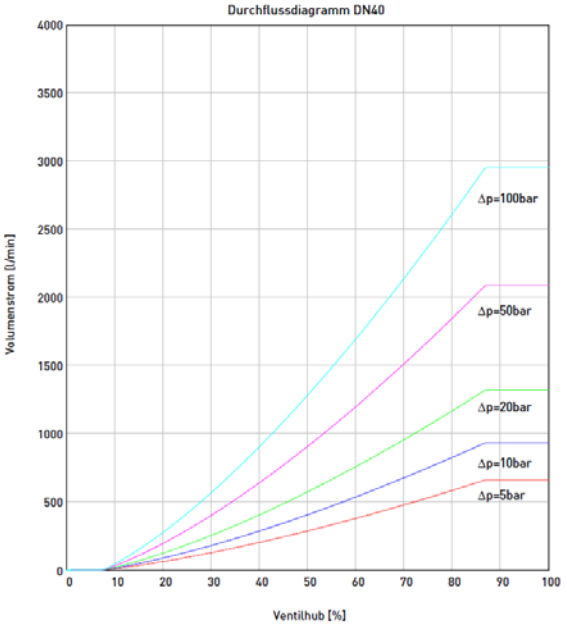

$\Delta p - q_V$ Kennlinien DN 50

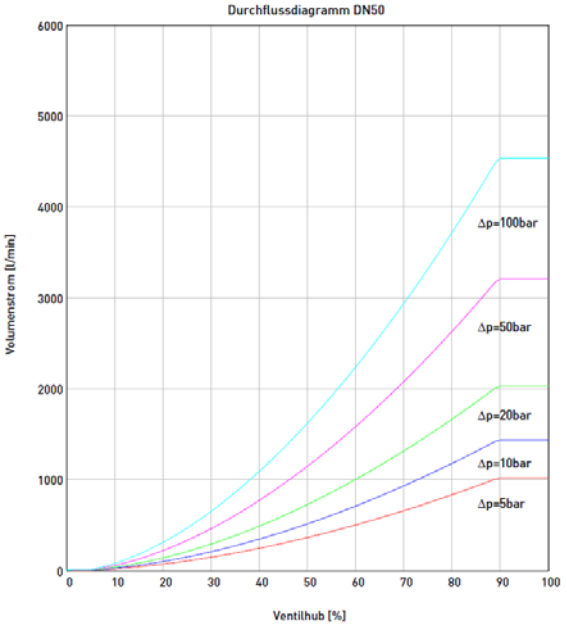

Hauhinco Maschinenfabrik G. Hausherr, Jochums GmbH & Co. KG
Beisenbruchstraße 10 | 45549 Sprockhövel | Deutschland
Tel.: +49 2324/705-0 | Fax: +49 2324/705-222 | info@hauhinco.de | www.hauhinco.de

Technische Änderungen vorbehalten.
Alle Angaben und Abbildungen gelten als unverbindlich.

2/2 Wegeventil C3, DN25 – 150 | PN320 – X,Y,Z

Ventilkennlinien

Δp – q_V Kennlinien DN 65

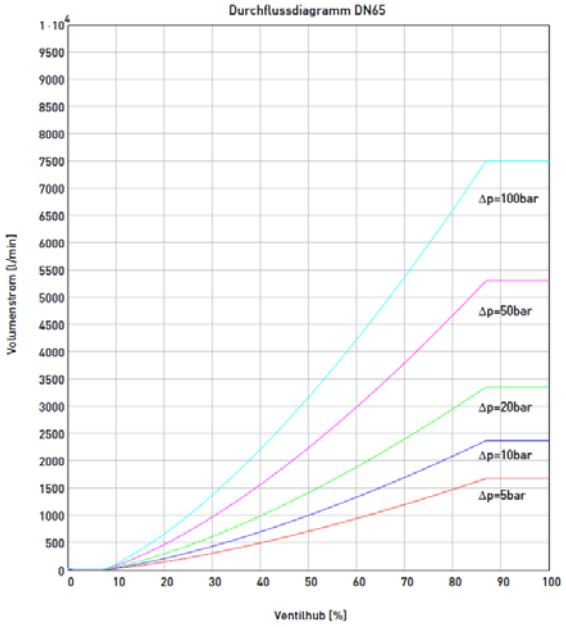

Δp – q_V Kennlinien DN 80

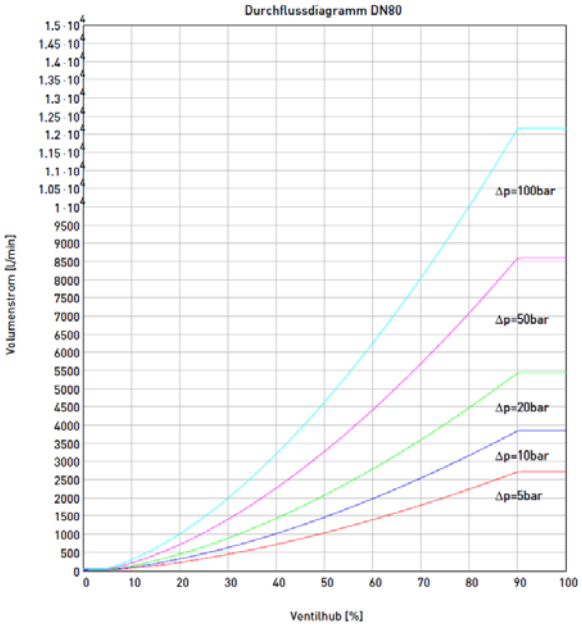

Δp – q_V Kennlinien DN 100

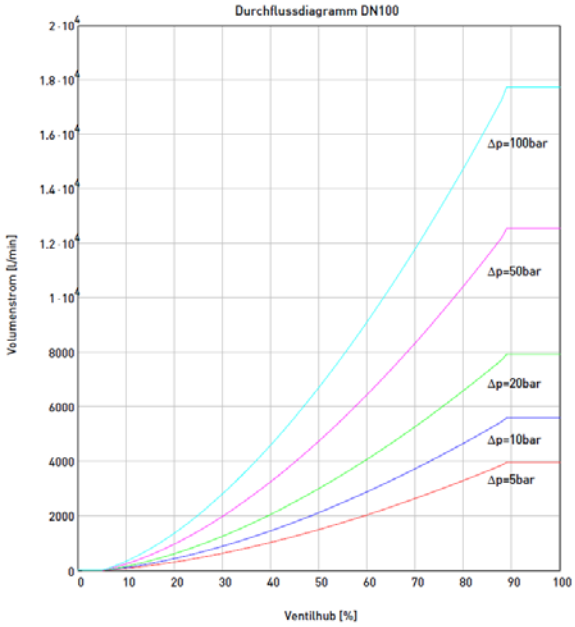

Δp – q_V Kennlinien DN 125

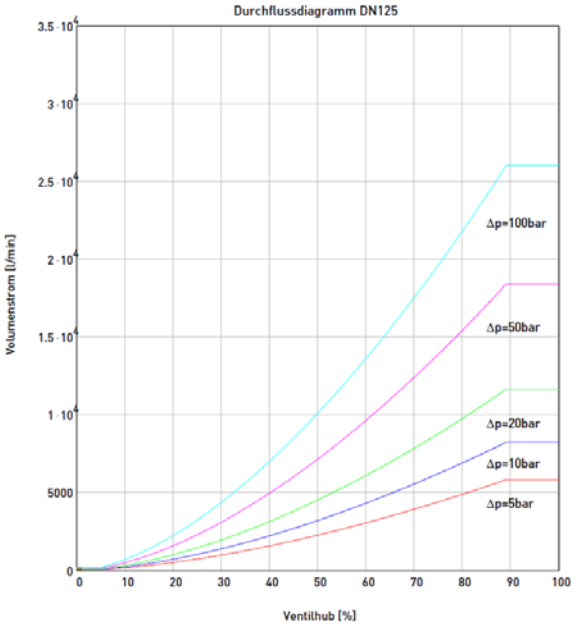

Hauhinco Maschinenfabrik G. Hausherr, Jochums GmbH & Co. KG
Beisenbruchstraße 10 | 45549 Sprockhövel | Deutschland
Tel.: +49 2324/705-0 | Fax: +49 2324/705-222 | info@hauhinco.de | www.hauhinco.de

Technische Änderungen vorbehalten.
Alle Angaben und Abbildungen gelten als unverbindlich.

2/2 Wegeventil C3, DN25 – 150 | PN320 – X,Y,Z

Ventilkennlinien

Δp – q_V Kennlinien DN 150

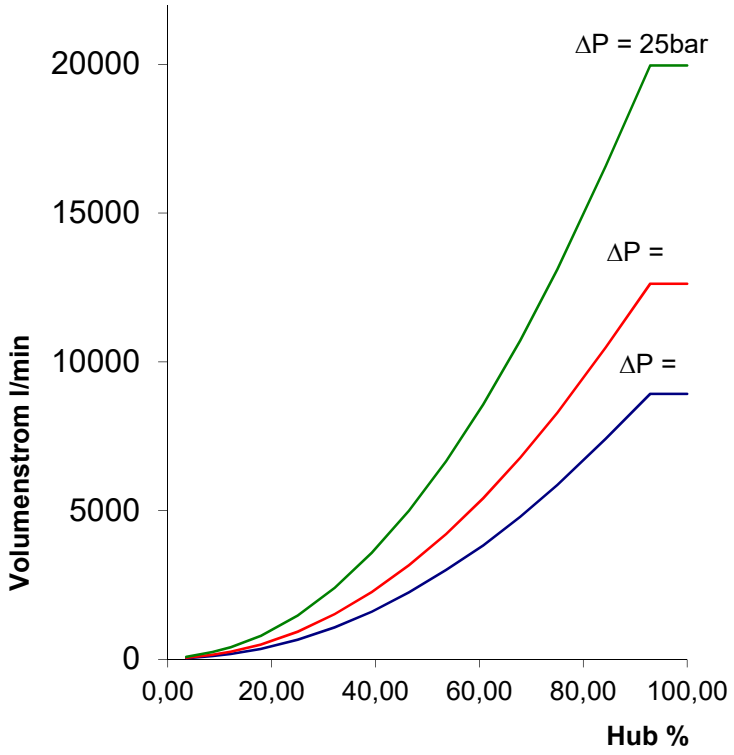

Ventildaten

Einstufige Vorsteuerung

	Nenngröße	DN25		DN32		DN40		DN50	
	Masse			22 kg		39 kg		60 kg	
2/2-Wege-ventil	Hydr.	NC	NO	NC	NO	NC	NO	NC	NO
	Art. Nr.	**6600270**		**6266967**		**6160956**		**6066844**	
	a	147	147	165	165	182	182	235	235
	b	270	270	303	303	344	344	446	446
	c	186	186	186	186	214	214	240	240
	d	184	184	189	189	222	222	235	235
	e	130	130	140	140	176	176	196	196
	f	40	40	40	40	50	50	50	50
	g	63	63	64	64	93	93	97	97
	h	108	108	110	110	93	93	97	97
	j	19	19	22	22	24	24	31,5	31,5
Anschluß-bild	Art. Nr.	**6600275**		**6568971**		**6568084**		**6568157**	
Pilot-ventil	DN	3		3		6		6	
	Hydr.	A→T NO	P→A NO	A→T NO	P→A NO	A→T NO	P→A NO	A→T NO	P→A NO
	Art. Nr.	**6545599**	**6545602**	**6545599**	**6545602**	**6546749**	**6546773**	**6546749**	**6546773**
	Betätig-ung	Elektromagnet 24V DC							
		1,0A		1,0A		1,5A		1,5A	
		Leitungsdose DIN43650 – Form A: max. 100VA, LED-Anzeige + Z-Diode, IP65							
Stellungs-überwa-chung	Art. Nr.	Induktiver Näherungsschalter, Art. Nr.: **5127726**							
	elekt.	Ausgang PNP, Schließer							
		Spannung 10 – 30 VDC							

Hauhinco Maschinenfabrik G. Hausherr, Jochums GmbH & Co. KG
Beisenbruchstraße 10 | 45549 Sprockhövel | Deutschland
Tel.: +49 2324/705-0 | Fax: +49 2324/705-222 | info@hauhinco.de | www.hauhinco.de

Technische Änderungen vorbehalten.
Alle Angaben und Abbildungen gelten als unverbindlich.

2/2 Wegeventil C3, DN25 – 150 | PN320 – X,Y,Z

Ventildaten

Einstufige Vorsteuerung

	Nenngröße	DN65		DN80		DN100		DN125	
	Masse	89 kg		165 kg		291 kg		568 kg	
2/2-Wege-ventil	Hydr.	NC	NO	NC	NO	NC	NO	NC	NO
	Art. Nr.	**6161006**		**6160999**		**6066666**		**6063772**	
	a	245	245	295	295	342	342	393	393
	b	494	494	585	585	705	705	793	793
	c	251	251	272	272	330	330	363	363
	d	256	256	280	280	345	345	398	398
	e	240	240	294	294	370	370	466	466
	f	50	50	50	50	65	65	65	65
	g	102	102	109	109	82	82	90	90
	h	102	102	109	109	142	142	155	155
	j	37	37	40	40	55	55	60	60
Anschluß-bild	Art. Nr.	**6568149**		**6568092**		**6567959**		**6566030**	
Pilot-ventil	DN	6		6		10		10	
	Hydr.	A→T NO	P→A NO	A→T NO	P→A NO	A→T NO	P→A NO	A→T NO	P→A NO
	Art. Nr.	**6546749**	**6546773**	**6235530**	**6235549**	**6235530**	**6235549**	**6235530**	**6235549**
	elekt.	Spannung 24V DC							
		1,5A		1,5A		2,5A		2,5A	
		Leitungsdose DIN43650 – Form A: max. 100VA, LED-Anzeige + Z-Diode, IP65							
Stellungs-überwa-chung	Art. Nr.	Induktiver Näherungsschalter, Art. Nr.: **5127726**							
	elekt.	Schließer, Ausgang – PNP							
		Spannung 10 – 30 VDC							

Zweistufige Vorsteuerung

	Nenngröße	DN80		DN100		DN125		DN150	
	Masse	170 kg		292 kg		570 kg		905 kg	
2/2-Wege-ventil	Hydr.	NC	NO	NC	NO	NC	NO	NC	NO
	Art. Nr.	**6160999**		**6066666**		**6063772**		**6163637**	
	a	295	295	342	342	393	393	480	480
	b	585	585	705	705	793	793	925	925
	c	252	252	274	274	307	307	326	326
	d	364	364	398	398	450	450	489	489
	e	294	294	370	370	466	466	550	550
	f	65	65	65	65	65	65	65	65
	g	109	109	82	82	90	90	97	97
	h	109	109	142	142	155	155	167	167
	j	40	40	55	55	60	60	70	70
Anschluß-bild	Art. Nr.	**6568092**		**6567959**		**6566030**		**6571654**	
Pilot-Ventil 1	DN	6		12		12		12	
	Hydr.	A→T NO	P→A NO	A→T NO	P→A NO	A→T NO	P→A NO	A→T NO	P→A NO
	Art. Nr.	**6264808**	**6264816**	**6266975**	**6266983**	**6266975**	**6266983**	**6266975**	**6266983**
		Hydr. betätigt, X, Y intern							
Platte		**6569668**		**6569641**		**6569641**		**6569641**	
Blenden		**6561136**		**6569927**		**6569927**		**6569927**	
Pilot-Ventil 2	DN	6		3		3		3	
	Hydr.	A→T NO		A→T NO		A→T NO		A→T NO	
	Art. Nr.	**6546749**		**6545599**		**6545599**		**6545599**	
	Betätig-ung	Elektromagnet 24V DC							
		1,5A		1,0A		1,0A		1,0A	
		Leitungsdose DIN43650 – Form A: max. 100VA, LED-Anzeige + Z-Diode, IP65							
Stellungs-überwa-chung	Art. Nr.	Induktiver Näherungsschalter, Art. Nr.: **5127726**							
	elekt.	Schließer, Ausgang – PNP							
		Spannung 10 – 30 VDC							

Hauhinco Maschinenfabrik G. Hausherr, Jochums GmbH & Co. KG
Beisenbruchstraße 10 | 45549 Sprockhövel | Deutschland
Tel.: +49 2324/705-0 | Fax: +49 2324/705-222 | info@hauhinco.de | www.hauhinco.de

Technische Änderungen vorbehalten.
Alle Angaben und Abbildungen gelten als unverbindlich.

2/2 Wegeventil C3, DN25 – 150 | PN320 – X,Y,Z

Ventildaten

Einstufige Vorsteuerung, Ventil mit Abschliessvorrichtung

	Nenngröße	DN65		DN80		DN100		DN125	
	Masse	99 kg		167 kg		308 kg		567 kg	
2/2-Wege-ventil	Hydr.	NC	NO	NC	NO	NC	NO	NC	NO
	Art. Nr.	**6600175**		**6600184**		**6167748**		**6166393**	
	a	245	245	295	295	342	342	393	393
	b	506	506	598	598	725	725	804	804
	c	251	251	272	272	330	330	363	363
	d	256	256	281	281	345	345	398	398
	e	240	240	294	294	370	370	466	466
	f	50	50	50	50	65	65	65	65
	g	102	102	109	109	82	82	90	90
	h	102	102	109	109	142	142	155	155
	j	37	37	40	40	55	55	60	60
Anschluß-bild	Art. Nr.	**6568149**		**6568092**		**6567959**		**6566030**	
Pilot-ventil	DN	6		6		10		10	
	Hydr.	A→T NO	P→A NO	A→T NO	P→A NO	A→T NO	P→A NO	A→T NO	P→A NO
	Art. Nr.	**6546749**	**6546773**	**6546749**	**6546773**	**6235530**	**6235549**	**6235530**	**6235549**
	Betätig-ung	Elektromagnet, Spannung 24V DC							
		1,5A		1,5A		2,5A		2,5A	
		Leitungsdose DIN43650 – Form A: max. 100VA, LED-Anzeige + Z-Diode, IP65							
Stellungs-überwa-chung	Art. Nr.	Induktiver Näherungsschalter, Art. Nr.: **5127726**							
	elekt.	Schließer, Ausgang – PNP							
		Spannung 10 – 30 VDC							

Zweistufige Vorsteuerung, Ventil mit Abschliessvorrichtung

	Nenngröße	DN80		DN100		DN125		**DN150**	
	Masse	171 kg		300kg		568 kg		915 kg	
2/2-Wege-ventil	Hydr.	NC	NO	NC	NO	NC	NO	NC	NO
	Art. Nr.	**6600184**		**6167748**		**6166393**		**6600186**	
	a	295	295	342	342	393	393	480	480
	b	598	598	725	725	804	804	950	950
	c	272	272	274	274	307	307	326	326
	d	340	340	398	398	451	451	489	489
	e	294	294	370	370	466	466	550	550
	f	50	50	65	65	65	65	65	65
	g	109	109	82	82	90	90	168	168
	h	109	109	142	142	155	155	97	97
	j	40	40	55	55	60	60	70	70
Anschluß-bild	Art. Nr.	**6568092**		**6567959**		**6566030**		**6571654**	
Pilot-Ventil 1	DN	6		12		12		12	
	Hydr.	A→T NO	P→A NO	A→T NO	P→A NO	A→T NO	P→A NO	A→T NO	P→A NO
	Art. Nr.	**6264808**	**6264816**	**6266975**	**6266983**	**6266975**	**6266983**	**6266975**	**6266983**
		Hydr. betätigt, X, Y intern							
Platte		**6569668**		**6569641**		**6569641**		**6569641**	
Blenden		**6561136**		**6569927**		**6569927**		**6569927**	
Pilot-Ventil 2	DN	6		3		3		3	
	Hydr.	A→T NO		A→T NO		A→T NO		A→T NO	
	Art. Nr.	**6546749**		**6545599**		**6545599**		**6545599**	
	Betätig-ung	Elektromagnet 24V DC							
		1,5A		1,0A		1,0A		1,0A	
		Leitungsdose DIN43650 – Form A: max. 100VA, LED-Anzeige + Z-Diode, IP65							
Stellungs-überwa-chung	Art. Nr.	Induktiver Näherungsschalter, Art. Nr.: **5127726**							
	elekt.	Schließer, Ausgang – PNP							
		Spannung 10 – 30 VDC							

Hauhinco Maschinenfabrik G. Hausherr, Jochums GmbH & Co. KG
Beisenbruchstraße 10 | 45549 Sprockhövel | Deutschland
Tel.: +49 2324/705-0 | Fax: +49 2324/705-222 | info@hauhinco.de | www.hauhinco.de

Technische Änderungen vorbehalten.
Alle Angaben und Abbildungen gelten als unverbindlich.

2/2 Wegeventil C3, DN25 – 150 | PN320 – X,Y,Z

Maßblatt

Einstufige Vorsteuerung, Ventil DN25 - DN32

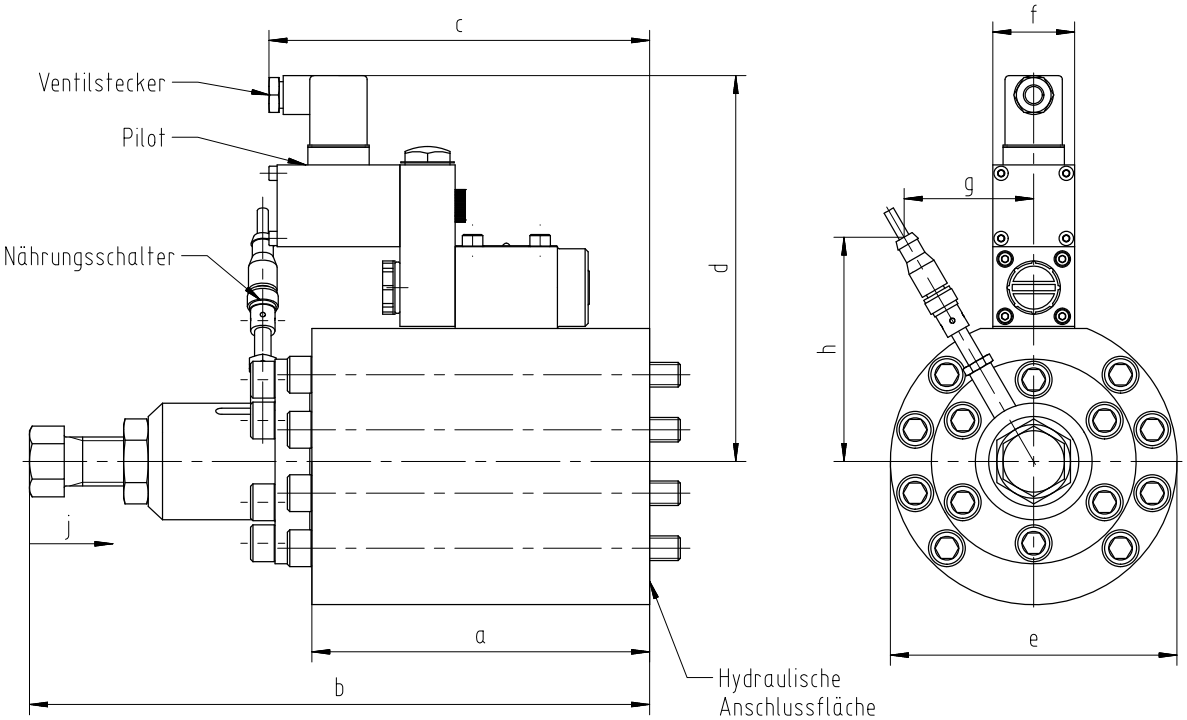

Einstufige Vorsteuerung, Ventil DN40 – DN80

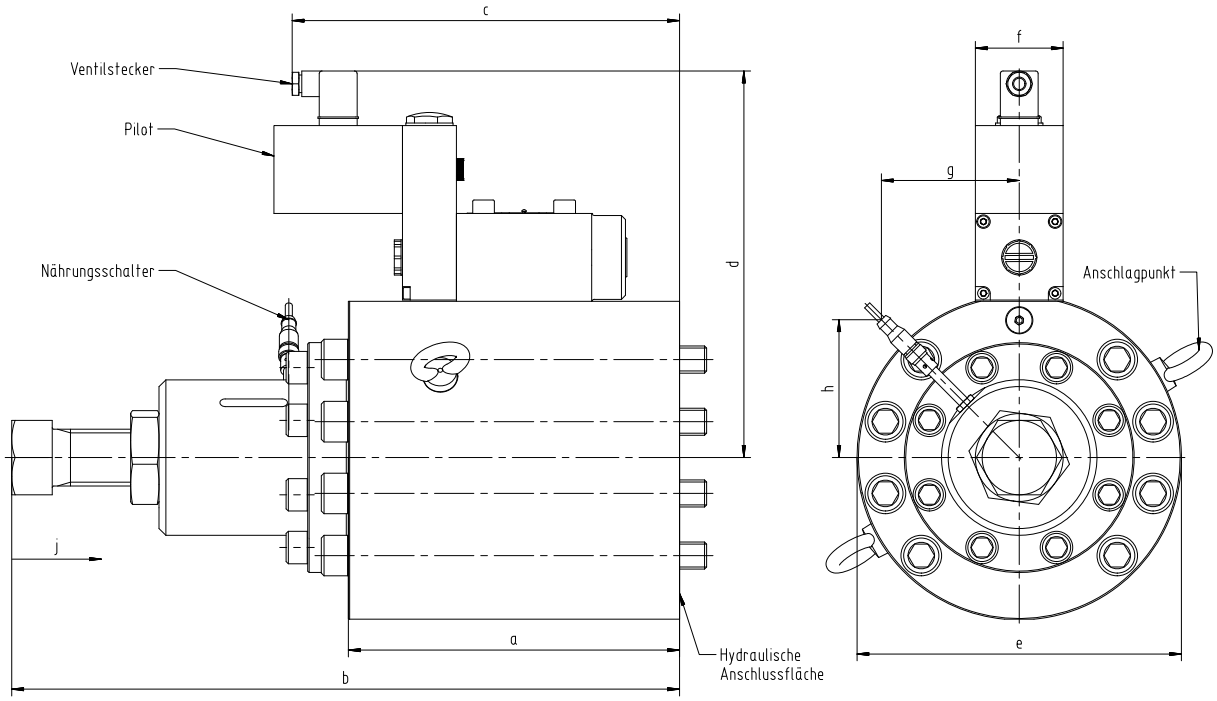

Hauhinco Maschinenfabrik G. Hausherr, Jochums GmbH & Co. KG
Beisenbruchstraße 10 | 45549 Sprockhövel | Deutschland
Tel.: +49 2324/705-0 | Fax: +49 2324/705-222 | info@hauhinco.de | www.hauhinco.de

Technische Änderungen vorbehalten.
Alle Angaben und Abbildungen gelten als unverbindlich.

2/2 Wegeventil C3, DN25 – 150 | PN320 – X,Y,Z

Zweistufige Vorsteuerung, Ventil DN65 – DN150

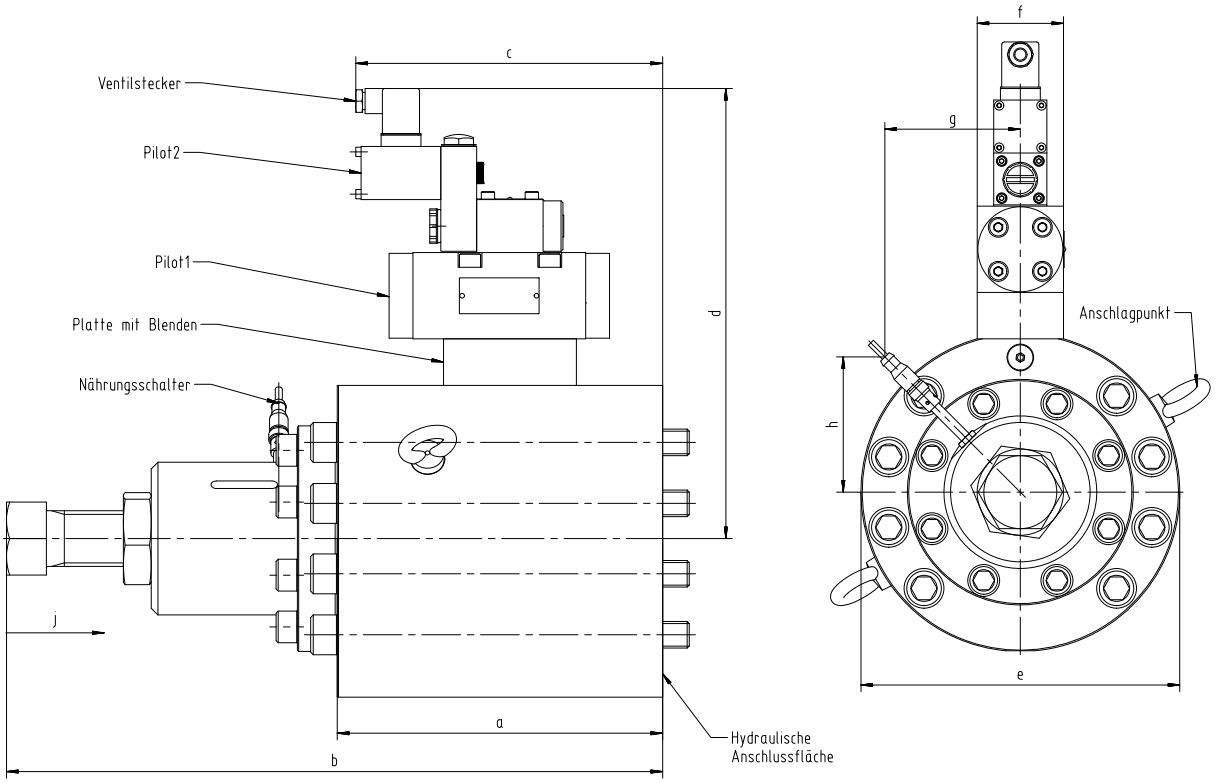

Ventil DN16 – DN150 mit Abschliessvorrichtung

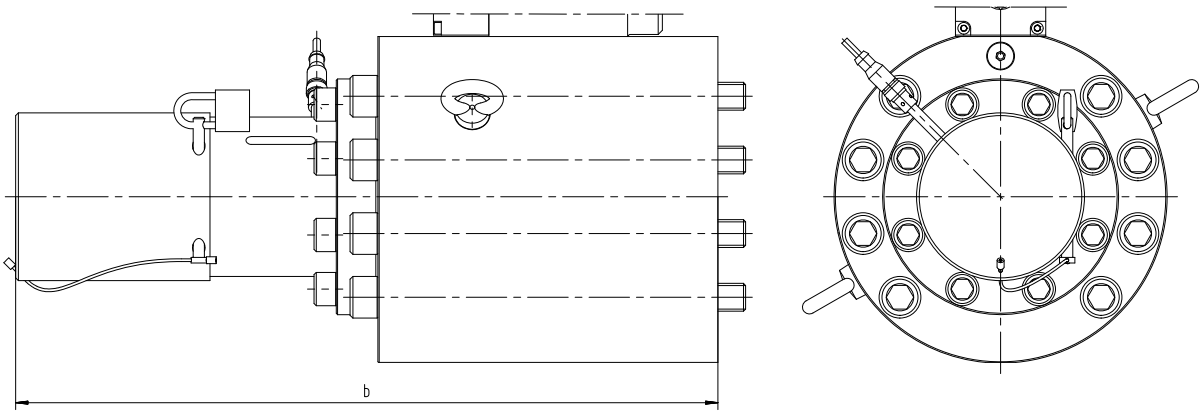

Technische Änderungen vorbehalten.
Alle Angaben und Abbildungen gelten als unverbindlich.

2/2 Wegeventil C3, DN25 – 150 | PN320 – X,Y,Z

Im Lieferumfang enthalten:

- Befestigungsschrauben für die 2/2 Wegeventilbaugruppe
- Befestigungsschrauben für die Pilotventile 1 und -2
- Leitungsdose für den Magnet

Bestellbeispiel 1: 2/2 Wegeventil DN32-PN320-X,Y gesteuert-24VDC-N0
Einstufige Vorsteuerung
1 Stück, 2/2 Wegeventil - Baugruppe, Art. Nr. 6266967
1 Stück, Pilotventil, Art. Nr. 6545602
1 Stück Näherungsschalter, Art. Nr. 5127726

Bestellbeispiel 2: 2/2 Wegeventil DN100-PN320-X,Y gesteuert-24VDC-NC
Zweistufige Vorsteuerung
1 Stück, 2/2 Wegeventil - Baugruppe, Art. Nr. 6066666
1 Stück, Pilotventil 1, Art. Nr. 6266975
1 Stück, Platte, Art. Nr. 6569641
2 Stück, Blenden, Art. Nr. 6569927
1 Stück, Pilotventil 2, Art. Nr. 6545599
1 Stück, Näherungsschalter, Art. Nr. 5127726

Hauhinco Maschinenfabrik G. Hausherr, Jochums GmbH & Co. KG
Beisenbruchstraße 10 | 45549 Sprockhövel | Deutschland
Tel.: +49 2324/705-0 | Fax: +49 2324/705-222 | info@hauhinco.de | www.hauhinco.de

Technische Änderungen vorbehalten.
Alle Angaben und Abbildungen gelten als unverbindlich.