Triplex-Plungerpumpe

EHP-3K 125, 150

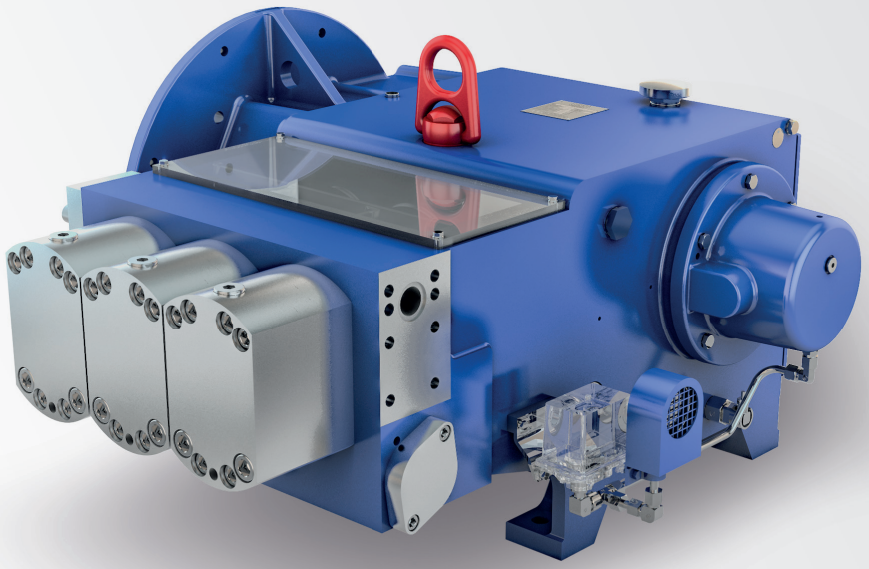

Technische Daten

Pumpentyp	Plunger-durchmesser	Nennförderstrom dm³/min		max. Betriebsdruck[2]
	mm	Antriebsdrehzahl 1.500 1/min	Antriebsdrehzahl[1] 1.800 1/min	bar
EHP-3K 125	50	202	199	340
	53	227	223	300
	55	244	241	280
	62	310	306	220
	70	395	390	170
	80	516	509	130
EHP-3K 150	50	242	239	340
	53	272	268	300
	55	293	289	280
	62	372	367	220
	70	474	468	170
	80	619	611	130

- **max. Antriebsdrehzahl:**
  1.500 / 1.800 1/min
- **max. Antriebsleistung:**
  125 bzw. 150 kW

1 kW	= 1,3410 HP	1 bar	= 14,5038 psi
1 kg	= 2,205 lbs	1 l	= 0,26417 Gal.

[1] Untersetzungsgetriebe für 60Hz Betrieb (Antriebsdrehzahl = 1.800 1/min).
[2] Max. zulässiger Betriebsdruck am Druckanschluss Pumpenkopf.
[3] Die Gewichtsangaben gelten für Pumpen ohne Anbauteile.

Triplex-Plungerpumpe

EHP-3K 125, 150

in Flanschausführung

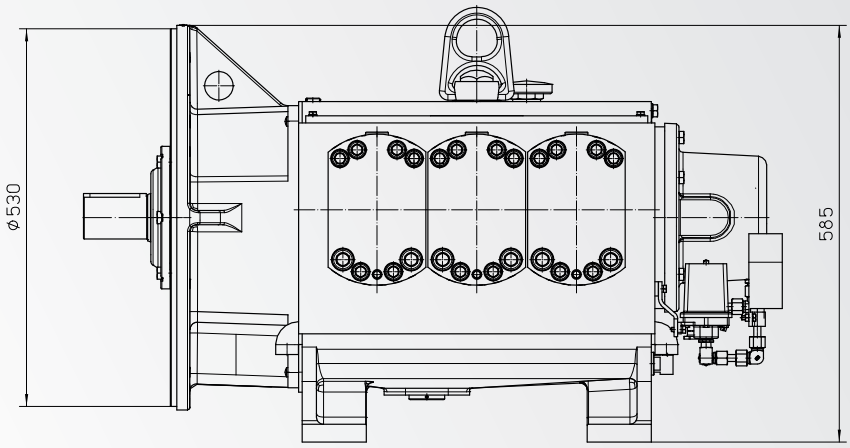

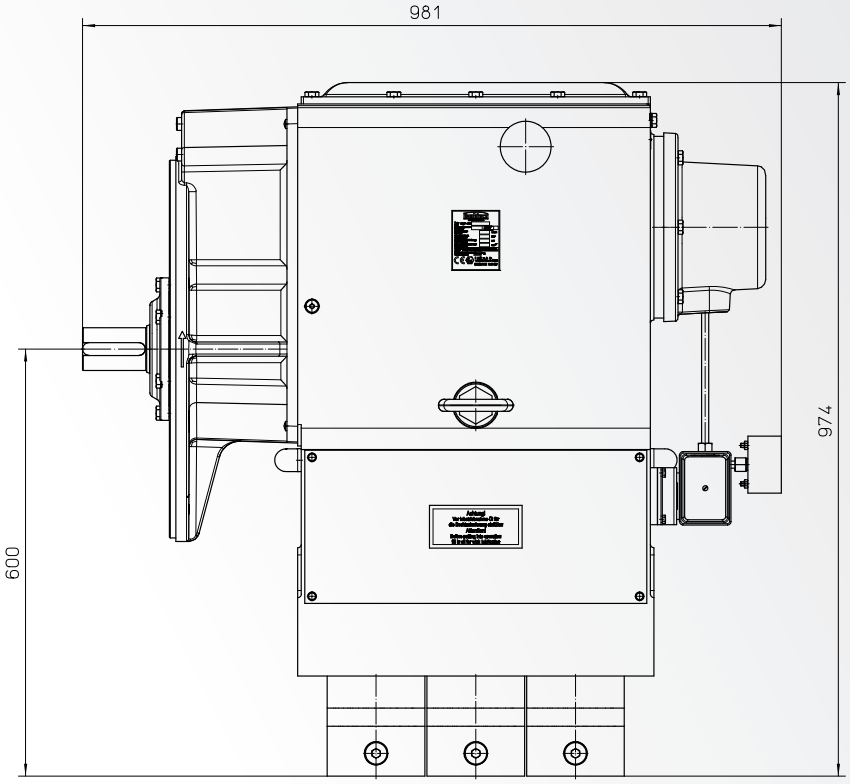

- **Gewicht**[3]
  650 kg

EHP-3K 125, 150

Technische Änderungen vorbehalten. Alle Angaben und Abbildungen unverbindlich.

Hauhinco Maschinenfabrik GmbH & Co. KG

Beisenbruchstraße 10
45549 Sprockhövel
Deutschland

Telefon: +49 2324 705-0
Telefax: +49 2324 705-222
E-Mail: info@hauhinco.de
Web: www.hauhinco.de

Hauhinco LP

1325 Evans City Road
Evans City
Pennsylvania
16033 USA

Telefon: +1 724 789-7050
Telefax: +1 724 789-7056
E-Mail: info@hauhinco.com
Web: www.hauhinco.com